キャンバストート（ML）

●クライアント：
●営業担当：
●制作担当：
●受注番号：
●納期：2022年00月00日
●ロット：
●デザインサイズ：W000mm
●刷り色：1C
●刷り位置：図参照
版下原寸サイズ

制作上の注意点
●デザインサイズ、レイアウトの状態での寸法をご記入下さい。
●刷り色はPANTONEまたはDICのチップでご指定下さい。
※黒・白・金・銀はチップでのご指定はできません。
※刷り色が白の場合、裏でレイアウトし、
指示事項／刷り色の部分に「白」とご記入下さい。
●刷り位置・寸法はお出しレイアウト位置に合わせて調整して下さい。

●プリントは点線部分、網掛けの刷り範囲 以内にお願い致します。
（ベースの材質、又はデザインによりベタ面が多い場合、線が細かい場合等、
調整がご要望に合わせます。）
●細かい文字などは素材の関係上かすれたり、つぶれてしまう場合がございます。
●ベース素材のカラーにより、印刷色の仕上がり若干変わる場合がございます。

※画像データをご使用の際の注意点
●原寸600dpiのモノクロ2階調の画像データをレイアウトして下さい。
●画像データはお出し保存して下さいpdfデータにリンクしたもの

シルク・熱転写用

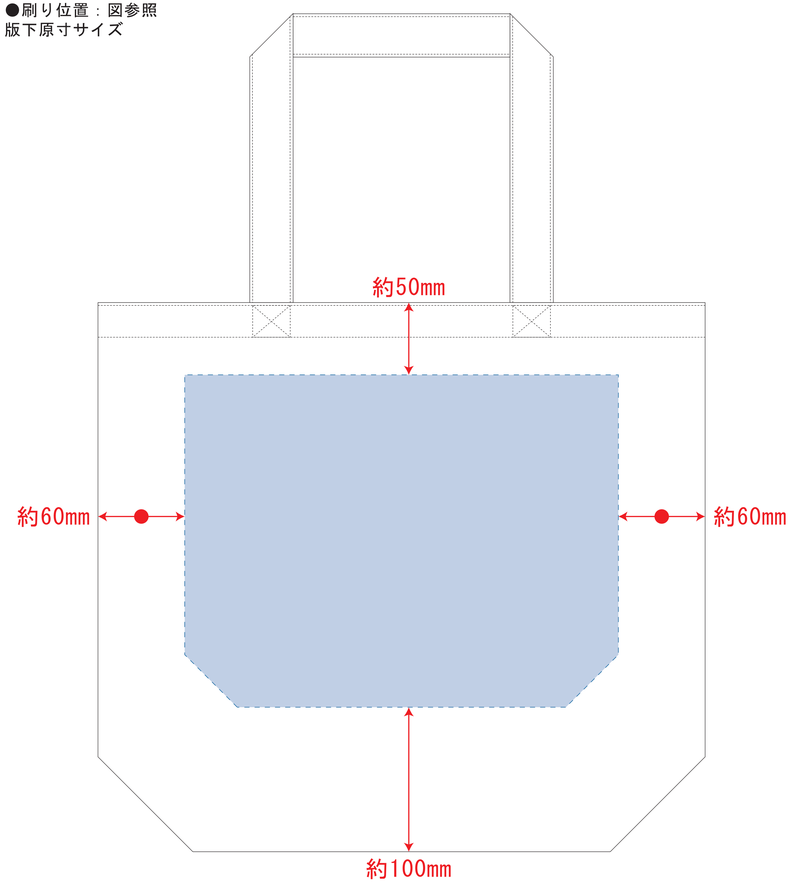

※ナチュラルのみエコマーク有り（内側）
デザインスペース：W300×H230（mm）
■シルク印刷 最大範囲：W300×H230（mm）
■熱転写印刷 最大範囲：W300×H230（mm）

インクジェット用

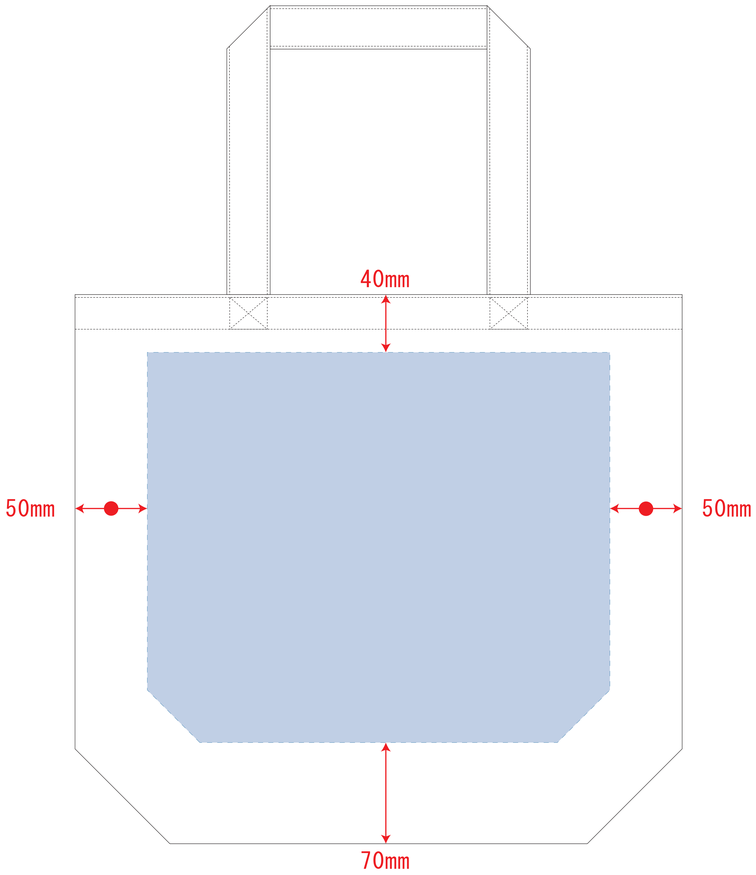

※ナチュラルのみエコマーク有り（内側）
デザインスペース：W320×H270（mm）
■インクジェット印刷 最大範囲：W320×H270（mm）

熱転写・インクジェット（小ロット向け）用

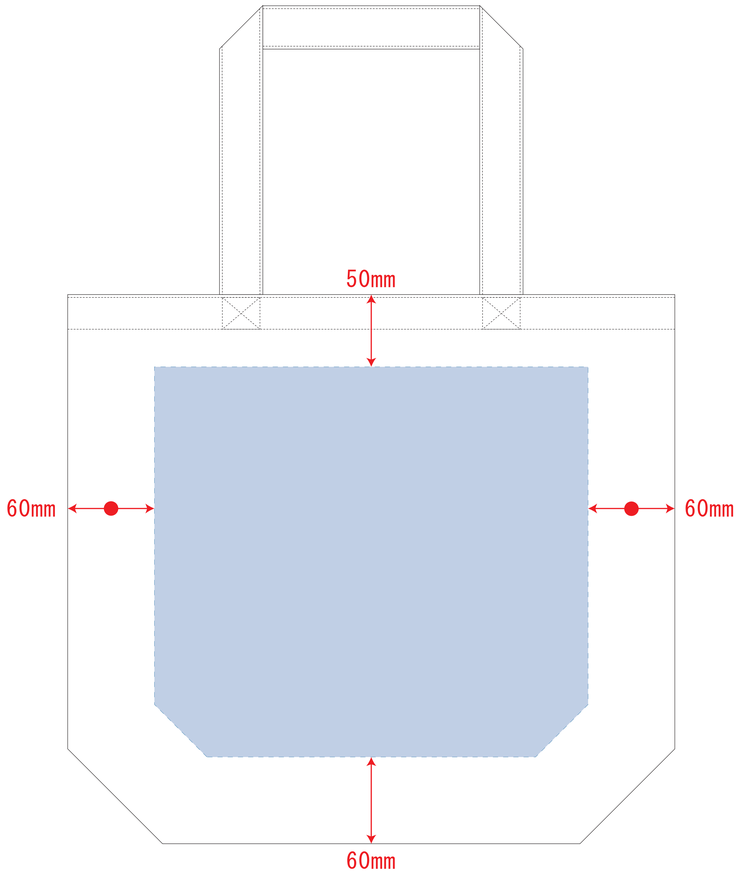

※ナチュラルのみエコマーク有り（内側）
デザインスペース：W300×H270（mm）
■熱転写印刷（小ロット向け） 最大範囲：W300×H270（mm）
■インクジェット印刷（小ロット向け） 最大範囲：W300×H270（mm）